5年 合同な図形，多角形・正多角形，角柱・円柱

月　日

名前

点

1 合同（ごうどう）な図形を３組見つけて，記号で答えましょう。　1つ6〔18点〕

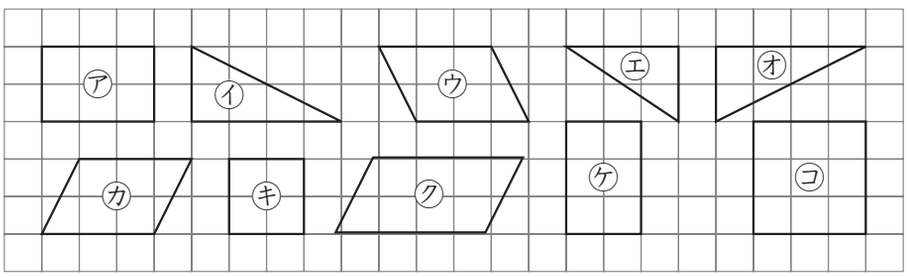

（　　と　　）

（　　と　　）

（　　と　　）

2 右の２つの四角形は合同です。　1つ6〔18点〕

① 辺ADに対応（たいおう）する辺はどれですか。

（　　）

② 角Bに対応する角はどれですか。

（　　）

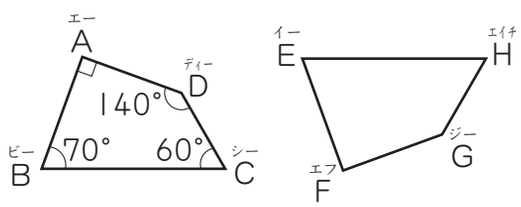

③ 角Hの大きさは何度ですか。

（　　）

3 正多角形について，次の問題に答えましょう。　1つ8〔24点〕

① ４つの直線で囲まれた正多角形を，何といいますか。

（　　）

② 右の図は，円を使ってかいた正八角形です。㋐，㋑の角度は，それぞれ何度ですか。

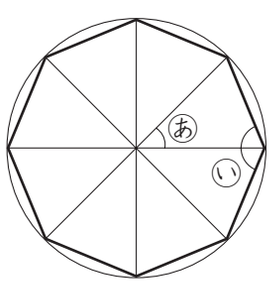

㋐（　　）　㋑（　　）

4 右の㋐，㋑の立体について，次の問題に答えましょう。　1つ8〔40点〕

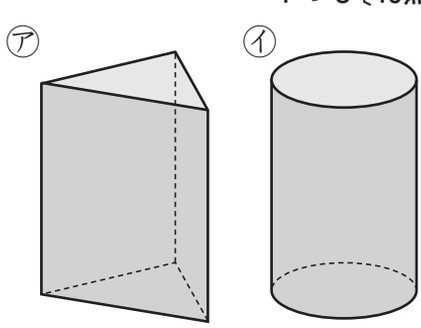

① ㋐の立体で，底面と側面はそれぞれ何という形ですか。

底面（　　）

側面（　　）

② ㋑の立体で，底面は何という形ですか。

（　　）

③ ㋐，㋑の立体を，それぞれ何といいますか。

㋐（　　）　㋑（　　）

©(株)学習研究社